摄影全流程工作流程图
Camera Department Workflow Breakdown

Preproduction 前期筹备

Production 中期拍摄

摄影指导
组织拍摄
特定环境的测试素材

DI 调色师
根据不同场景气氛
制作备选Show LUT

ARRI ALEXA 65
Open Gate 6560 x 3100

ARRI ALEXA LF
Open Gate 4448 x 3096

ARRI ALEXA MINI LF
Open Gate 4448 x 3096

ARRI ALEXA SXT
Open Gate 3424 x 2202

Phantom Flex4K
4096 x 2160 [Max Speed 1000 fps]

ONSET

Metadata

Log C Video Output

BoxIO LUT Box
For SDR

TVLogic IS-mini
4K LUT Box
For HDR

Newly Generated Cube LUT File
新生成的LUT文件

LIVE GRADE
一级调色

Apply Show LUTs
套用准备好的Show LUTs
Matching Shot to Shot
不同机位镜头的匹配

HDR&SDR
Video Output

HDR
Video Output

DP Master Monitor
摄影指导主要监视器
EIZO 3146 4K HDR Monitor

Fine-tuning and Adjustments
颜色细节调整

Real Time Video FeedBack
实时视频信号返送

Graded Image
调整后的画面

Generating New LUTs
Based on realtime changes and Show LUTs
根据现场改动和前期Show LUTs
制作新的LUTs

CDL For DI
记录现场调色建议
同步DI调色师
Note Done Color Decision List
for Post Production DI to Reference

DaVinci Live
现场达芬奇二级调色

Hisense 55' 4K HDR Monitor
海信55寸 4K HDR监视器

CODEX Capture Drive SXR 2TB

CODEX Capture Drive SXR 1TB

CODEX CAPTURE DRIVE XR 1TB

Phantom CineMag IV 2TB

熟卡专人交接
送至驻地DIT
Data Wrangler
Deliver to
Nearset DIT

Data Backed-up in the Cloud
云端储存数据

CDL
现场调色建议
LUT Cube Files
LUT 文件
Qtake Report
Qtake报告
Snapshot
关键帧

COPRA Cloud Server
COPRA 在线审阅平台
Data Security
数据安全储存备份
Easy Accessibility
随时随地查阅

Qtake Work Station
现场Qtake工作站
Video Distribution
视频信号分发

Metadata Processing
处理元数据
Upload Data to the Cloud
云端备份重要数据

Qtake Proxy

Onset Editor
现场剪辑

Production Crew
拍摄制作团队

France
法国

Iceland
冰岛

America
美国

Colombia
哥伦比亚

Live Streaming
&Data Transfer
云直播云数据传输

OVERSEA ON LOCATION SHOOTING

ZunZheng AM210
尊正 AM210 监视器

Hisense 85' 8K TV
海信85寸 8K 电视

Barco 4K Projection
巴可 4K 激光投影

DJI Transmission
大疆 无线图传

Live Video Signal
Back To
Onset Monitoring
现场实时监看'

Full Coverage Wireless QTAKE Monitoring
QTAKE 无线监看信号全覆盖

NEARSET

CODEX PRODUCTION SUITE

Silverstack Lab

CODEX VAULT XL

Offload
数据导出

Checksum Backup
校验备份

Apple 32 XDR
With Retina 6K Display

16盘位Raid5

Codex Licensed MAC Pro Workstation
Codex授权Mac Pro 工作站

Transcode Dailies
转码

Color Grading
调色

Quality Control
数据检查

Color Metadata Deliver
色彩信息传递

Data Storage and Transfer
数据储存和运输

WD企业级 16TB 3.5HDD
12盘位Raid5+ 12盘位Raid5

Editorial Dailies
剪辑代理

Final Cut Pro 7

Editing Studio
驻地剪辑

Postproduction 后期制作

DI
综合所有数据和记录进行调色及最后输出

MICHAEL LIU STUDIO

SJ WORKS
COLOR.VIDEO.DATA.SOLUTION.

G.H Production

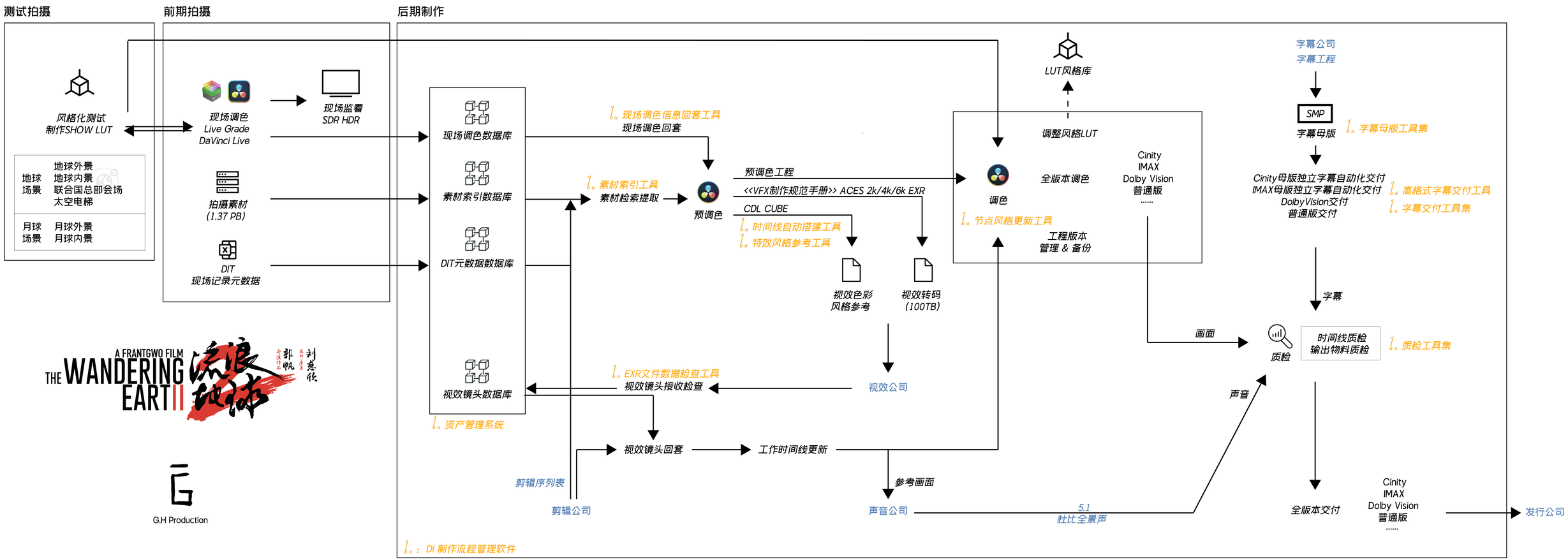

THE WANDERING EARTH II 流浪地球2

A FRANTGWO FILM

郭帆 刘慈欣

G.H Production